非接触パッド SBS

直径: Ø10～120 mm

PACKAGING WOOD SOLAR ELECTRONICS

非接触パッド SBS

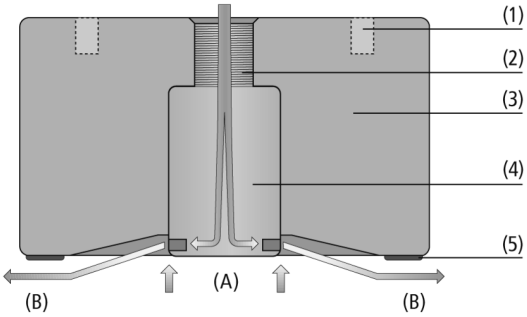

システムデザイン 非接触パッド SBS

非接触パッド SBSによる薄いベニヤ板の搬送

業界特有のアプリケーションへの適合性

アプリケーション

- 紙やフィルムなどの特に薄いワークの二枚取りを防止し、さらに変形を抑えて搬送可能な非接触パッド
- 穴の開いたプリント基板など、特に通気性の高いワークの搬送が可能
- 太陽電池用ウェハー・セルなど、繊細なワークの搬送にも好適

デザイン

- 上面にある4つの取付用ネジ穴 (1) を使用して直接取付可能、垂直 (2) または水平方向の圧縮エア接続口
- (3) ベルヌーイの原理を利用した真空発生器一体型のメインボディ (表面: アルマイト処理)
- 異なるエアフロー (4) タイプをラインアップ: 通気性の低いワーク向けの標準タイプ (SF) 、より通気性の高いワーク向けの高吸込みタイプ (HF)
- 吸着面にマークレスゴム製のブレーキパッドが付属 (5)
- 吸着面中央に緩衝用ゴムが付いたタイプもラインアップ
- 真空 (A) 、排気/エアクッション (B)

製品特徴

- ベルヌーイの原理を利用して真空を発生させるため、エジェクタなしで使用可能
- エアクッションでワークを「浮かして」把持するため、最小限の接触で搬送可能
- 低真空かつ大流量のため、通気性のあるワークに対応
- 薄く通気性の高いワークの二枚取りを防止
- 吸着面に付属のマークレスゴム製ブレーキパッドがワークの横ズレを防止

© J. Schmalz GmbH / 技術的な変更がある場合がございます / 上で生成された 13.12.2023

シュマルツに連絡してください。 Schmalz K.K / 〒224-0027 横浜市都筑区大棚町3001-7/ +81 45 565-5150 / schmalz@schmalz.co.jp

非接触パッド SBS

直径: Ø10～120 mm

発注コード 非接触パッド SBS

SBS	–	40	–	SF	–	G1/8-IG	–	CS	–	AL
1		2		3		4		5		6

1 – 製品仕様

タイプ	種類
SBS	非接触パッド

2 – 本体サイズ

タイプ	直径
(例) 40	Ø 40 mm

3 – 流量

タイプ	種類
HF	多め (通気性のあるワーク向け)
SF	標準 (通気性の低いワーク向け)

4 – 圧縮エア接続口

タイプ	種類
M5-IG	M5メネジ
G1/8-IG	平行G1/8メネジ

5 – オプション仕様

タイプ	種類
CS	吸込面中央に緩衝用ゴム付き

6 – 材質

タイプ	材質
AL	アルミニウム

非接触パッド SBSは組立済みで納品されます。納品内容は以下の通りです。

- 非接触パッド SBS : 幅広いサイズをラインアップ
- マークレスゴム製ブレーキパッド
- アクセサリ: 緩衝用ゴム (中央部)

スペアパーツ: マークレスゴム製ブレーキパッド、滑り止めリング

発注データ 非接触パッド SBS

型式	製品コード
SBS 10 SF M5-IG AL	10.01.01.12986
SBS 20 HF M5-IG AL	10.01.01.12650
SBS 20 SF M5-IG AL	10.01.01.12633
SBS 30 HF M5-IG AL	10.01.01.12651
SBS 30 SF M5-IG AL	10.01.01.12636
SBS 40 HF G1/8-IG AL	10.01.01.12653
SBS 40 SF G1/8-IG AL	10.01.01.12638
SBS 40 SF G1/8-IG CS AL	10.01.01.12776
SBS 60 HF G1/8-IG AL	10.01.01.12655
SBS 60 SF G1/8-IG AL	10.01.01.12641
SBS 60 SF G1/8-IG CS AL	10.01.01.12777
SBS 100 HF G1/8-IG AL	10.01.01.12689
SBS 100 SF G1/8-IG AL	10.01.01.12688
SBS 120 HF G1/8-IG AL	10.01.01.13139
SBS 120 SF G1/8-IG AL	10.01.01.13136

シュマルツに連絡してください。 Schmalz K.K / 〒224-0027 横浜市都筑区大棚町3001-7/ +81 45 565-5150 / schmalz@schmalz.co.jp

非接触パッド SBS

直径: Ø10～120 mm

発注データ スペアパーツ 非接触パッド SBS

型式	スペアパーツ		製品コード
SBS 20 HF M5-IG AL	エラストマーバッファー	REIB-FL SBS HT1-60	10.01.01.12585
SBS 20 SF M5-IG AL	エラストマーバッファー	REIB-FL SBS HT1-60	10.01.01.12585
SBS 30 HF M5-IG AL	エラストマーバッファー	REIB-FL SBS HT1-60	10.01.01.12585
SBS 30 SF M5-IG AL	エラストマーバッファー	REIB-FL SBS HT1-60	10.01.01.12585
SBS 40 HF G1/8-IG AL	エラストマーバッファー	REIB-FL SBS HT1-60	10.01.01.12593
SBS 40 SF G1/8-IG AL	エラストマーバッファー	REIB-FL SBS HT1-60	10.01.01.12593
SBS 40 SF G1/8-IG CS AL	エラストマーバッファー	REIB-FL SBS HT1-60	10.01.01.12593
SBS 60 HF G1/8-IG AL	エラストマーバッファー	REIB-FL SBS HT1-60	10.01.01.12593
SBS 60 SF G1/8-IG AL	エラストマーバッファー	REIB-FL SBS HT1-60	10.01.01.12593
SBS 60 SF G1/8-IG CS AL	エラストマーバッファー	REIB-FL SBS HT1-60	10.01.01.12593
SBS 100 HF G1/8-IG AL	エラストマーバッファー	REIB-FL SBS HT1-60	10.01.01.12593
SBS 100 SF G1/8-IG AL	エラストマーバッファー	REIB-FL SBS HT1-60	10.01.01.12593
SBS 120 HF G1/8-IG AL	エラストマーバッファー	REIB-FL SBS HT1-60	10.01.01.12593
SBS 120 SF G1/8-IG AL	エラストマーバッファー	REIB-FL SBS HT1-60	10.01.01.12593

型式	スペアパーツ		製品コード
SBS 40 SF G1/8-IG CS AL	セントラルサポート	REIB-FL SBS HT1-60	10.01.01.12780
SBS 60 SF G1/8-IG CS AL	セントラルサポート	REIB-FL SBS HT1-60	10.01.01.12780

型式	スペアパーツ		製品コード
SBS 10 SF M5-IG AL	滑り防止リング	REIB-RING SBS 10 HT1-60	10.01.01.12999

発注データ アクセサリ 非接触パッド SBS

型式	アクセサリ		製品コード
SBS 10 SF M5-IG AL	トラス接続	HTR-STA 47 1N D10/16 FL	10.08.03.00085

テクニカルデータ 非接触パッド SBS

型式	保持力 [N]*	エア消費量 [l/min] [l/min]**	圧力範囲（作動圧）[bar]	作動温度 [°C]	本体質量 [g]
SBS 10 SF M5-IG AL	1.4	85	1.0 ~ 6.0 bar	0 ~ 80 °C	8
SBS 20 HF M5-IG AL	3.0	140	1.0 ~ 6.0 bar	0 ~ 80 °C	12
SBS 20 SF M5-IG AL	2.0	100	1.0 ~ 6.0 bar	0 ~ 80 °C	12
SBS 30 HF M5-IG AL	5.0	140	1.0 ~ 6.0 bar	0 ~ 80 °C	31
SBS 30 SF M5-IG AL	4.0	100	1.0 ~ 6.0 bar	0 ~ 80 °C	31
SBS 40 HF G1/8-IG AL	10.5	190	1.0 ~ 6.0 bar	0 ~ 80 °C	51
SBS 40 SF G1/8-IG AL	6.5	100	1.0 ~ 6.0 bar	0 ~ 80 °C	51
SBS 40 SF G1/8-IG CS AL	6.5	100	1.0 ~ 6.0 bar	0 ~ 80 °C	53
SBS 60 HF G1/8-IG AL	18.5	225	1.0 ~ 6.0 bar	0 ~ 80 °C	118
SBS 60 SF G1/8-IG AL	13.0	150	1.0 ~ 6.0 bar	0 ~ 80 °C	118
SBS 60 SF G1/8-IG CS AL	13.0	150	1.0 ~ 6.0 bar	0 ~ 80 °C	120
SBS 100 HF G1/8-IG AL	55.5	420	1.0 ~ 6.0 bar	0 ~ 80 °C	295
SBS 100 SF G1/8-IG AL	46.0	225	1.0 ~ 6.0 bar	0 ~ 80 °C	295
SBS 120 HF G1/8-IG AL	104.0	420	1.0 ~ 6.0 bar	0 ~ 80 °C	390
SBS 120 SF G1/8-IG AL	89.0	225	1.0 ~ 6.0 bar	0 ~ 80 °C	390

*記載されている数値は、吸収性のあるワークで測定した作動圧5 barに基づいています。ワークの状態により、実際の数値とは異なる場合があります。
**記載されている数値は、吸収性のあるワークで測定した作動圧5 barに基づいています。ワークの状態により、実際の数値とは異なる場合があります。

シュマルツに連絡してください。 Schmalz K.K / 〒224-0027 横浜市都筑区大棚町3001-7/ +81 45 565-5150 / schmalz@schmalz.co.jp

非接触パッド SBS

直径: Ø10～120 mm

パフォーマンスデータ 非接触パッド SBS

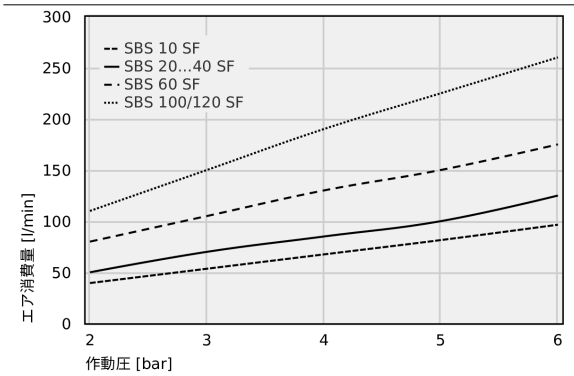

エア消費量

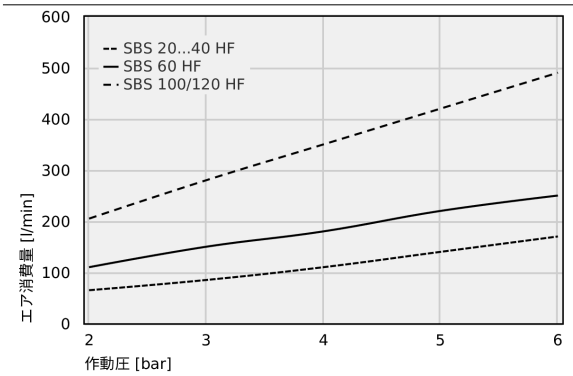

エア消費量

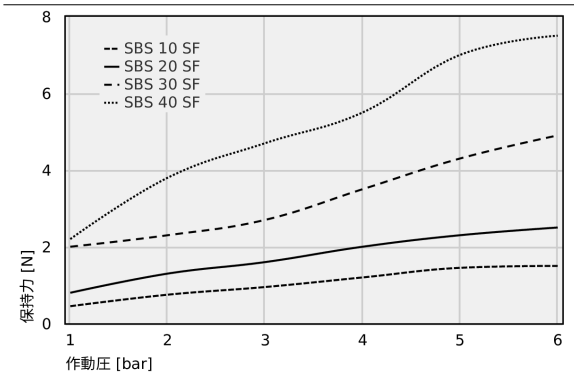

保持力

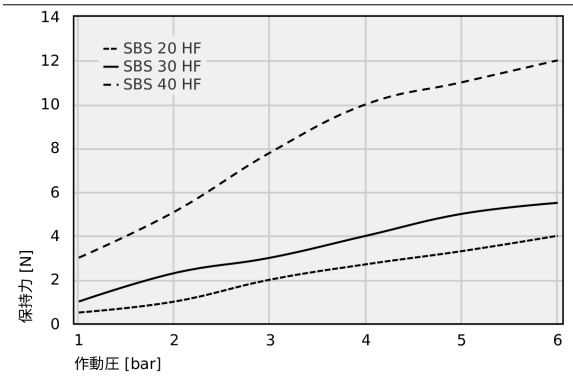

保持力

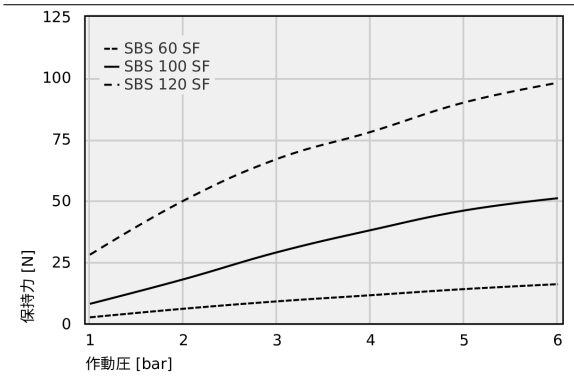

保持力

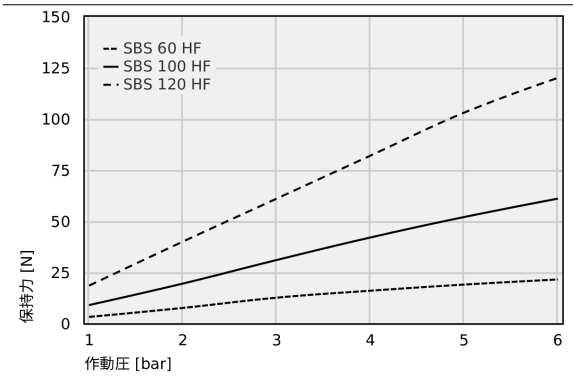

保持力

シュマルツに連絡してください。 Schmalz K.K / 〒224-0027 横浜市都筑区大棚町3001-7/ +81 45 565-5150 / schmalz@schmalz.co.jp

非接触パッド SBS

直径: Ø10～120 mm

エア消費量

Typ	2	3	4	5	6
SBS 10 SF	39.50	53.50	67.50	81.50	96.50
SBS 20…40 SF	50.00	70.00	85.00	100.00	125.00
SBS 60 SF	80.00	105.00	130.00	150.00	175.00
SBS 100/120 SF	110.00	150.00	190.00	225.00	260.00

Typ	2	3	4	5	6
SBS 20...40 HF	65	85	110	140	170
SBS 60 HF	110	150	180	220	250
SBS 100/120 HF	205	280	350	420	490

保持力

Typ	1	2	3	4	5	6
SBS 10 SF	0.45	0.75	0.95	1.20	1.45	1.50
SBS 20 SF	0.80	1.30	1.60	2.00	2.30	2.50
SBS 30 SF	2.00	2.30	2.70	3.50	4.30	4.90
SBS 40 SF	2.20	3.80	4.70	5.50	7.00	7.50

Typ	1	2	3	4	5	6
SBS 20 HF	0.50	1.00	2.00	2.70	3.30	4.00
SBS 30 HF	1.00	2.30	3.00	4.00	5.00	5.50
SBS 40 HF	3.00	5.10	7.80	10.00	11.00	12.00

Typ	1	2	3	4	5	6
SBS 60 SF	2.50	6.00	9.00	11.50	14.00	16.00
SBS 100 SF	8.00	18.00	29.00	38.00	46.00	51.00
SBS 120 SF	28.00	50.00	67.00	78.00	90.00	98.00

Typ	1	2	3	4	5	6
SBS 60 HF	3.20	7.60	12.60	16.00	19.00	21.50
SBS 100 HF	9.00	19.50	31.00	42.00	52.00	61.00
SBS 120 HF	18.50	40.00	61.00	82.00	103.00	120.00

シュマルツに連絡してください。 Schmalz K.K / 〒224-0027 横浜市都筑区大棚町3001-7/ +81 45 565-5150 / schmalz@schmalz.co.jp

非接触パッド SBS

直径: Ø10～120 mm

デザインデータ 非接触パッド SBS

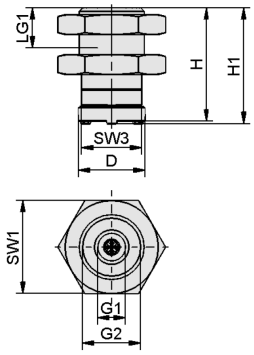

SBS 10

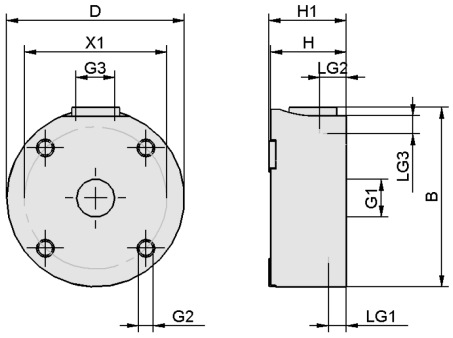

SBS 20...120

シュマルツに連絡してください。 Schmalz K.K / 〒224-0027 横浜市都筑区大棚町3001-7/ +81 45 565-5150 / schmalz@schmalz.co.jp

非接触パッド SBS

直径: Ø10～120 mm

デザインデータ 非接触パッド SBS

型式	B [mm]	D [mm]	G1	G2	G3	H [mm]	H1 [mm]	LG1 [mm]	LG2 [mm]	LG3 [mm]	SW1 [mm]	SW3 [mm]	X1 [mm]
SBS 10 SF M5-IG AL	-	10	M5-F	G1/8"-M	-	17	17.4	5	-	-	14	9	-
SBS 20 HF M5-IG AL	22.2	20	M5-F	M3-F	M5-F	17	17.5	5	6	6	-	-	15
SBS 20 SF M5-IG AL	22.2	20	M5-F	M3-F	M5-F	17	17.5	5	6	6	-	-	15
SBS 30 HF M5-IG AL	32.0	30	M5-F	M4-IG	M5-F	17	17.5	5	6	6	-	-	22
SBS 30 SF M5-IG AL	32.0	30	M5-F	M4-IG	M5-F	17	17.5	5	6	6	-	-	22
SBS 40 HF G1/8-IG AL	41.0	40	G1/8-F	M4-IG	G1/8"-F	17	17.4	5	6	6	-	-	32
SBS 40 SF G1/8-IG AL	41.0	40	G1/8-F	M4-IG	G1/8"-F	17	17.4	5	6	6	-	-	32
SBS 40 SF G1/8-IG CS AL	41.0	40	G1/8-F	M4-IG	G1/8"-F	17	17.4	5	6	6	-	-	32
SBS 60 HF G1/8-IG AL	61.6	60	G1/8-F	M4-IG	G1/8"-F	17	17.4	5	6	6	-	-	45
SBS 60 SF G1/8-IG AL	61.6	60	G1/8-F	M4-IG	G1/8"-F	17	17.4	5	6	6	-	-	45
SBS 60 SF G1/8-IG CS AL	61.6	60	G1/8-F	M4-IG	G1/8"-F	17	17.4	5	6	6	-	-	45
SBS 100 HF G1/8-IG AL	101.0	100	G1/8-F	M4-IG	G1/8"-F	17	17.4	5	6	6	-	-	75
SBS 100 SF G1/8-IG AL	101.0	100	G1/8-F	M4-IG	G1/8"-F	17	17.4	5	6	6	-	-	75
SBS 120 HF G1/8-IG AL	121.5	120	G1/8-F	M4-IG	G1/8"-F	17	17.4	5	10	6	-	-	105
SBS 120 SF G1/8-IG AL	121.5	120	G1/8-F	M4-IG	G1/8"-F	17	17.4	5	10	6	-	-	105

シュマルツに連絡してください。 Schmalz K.K / 〒224-0027 横浜市都筑区大棚町3001-7/ +81 45 565-5150 / schmalz@schmalz.co.jp